VASSALLI SERVICE AG ZÜRICH

ANSCHLUSSSCHEMA FÜR KAFFEEMASCHINE MODELL FAEMINA
LEISTUNG 2000-2400 WATT / 3x400 VOLT

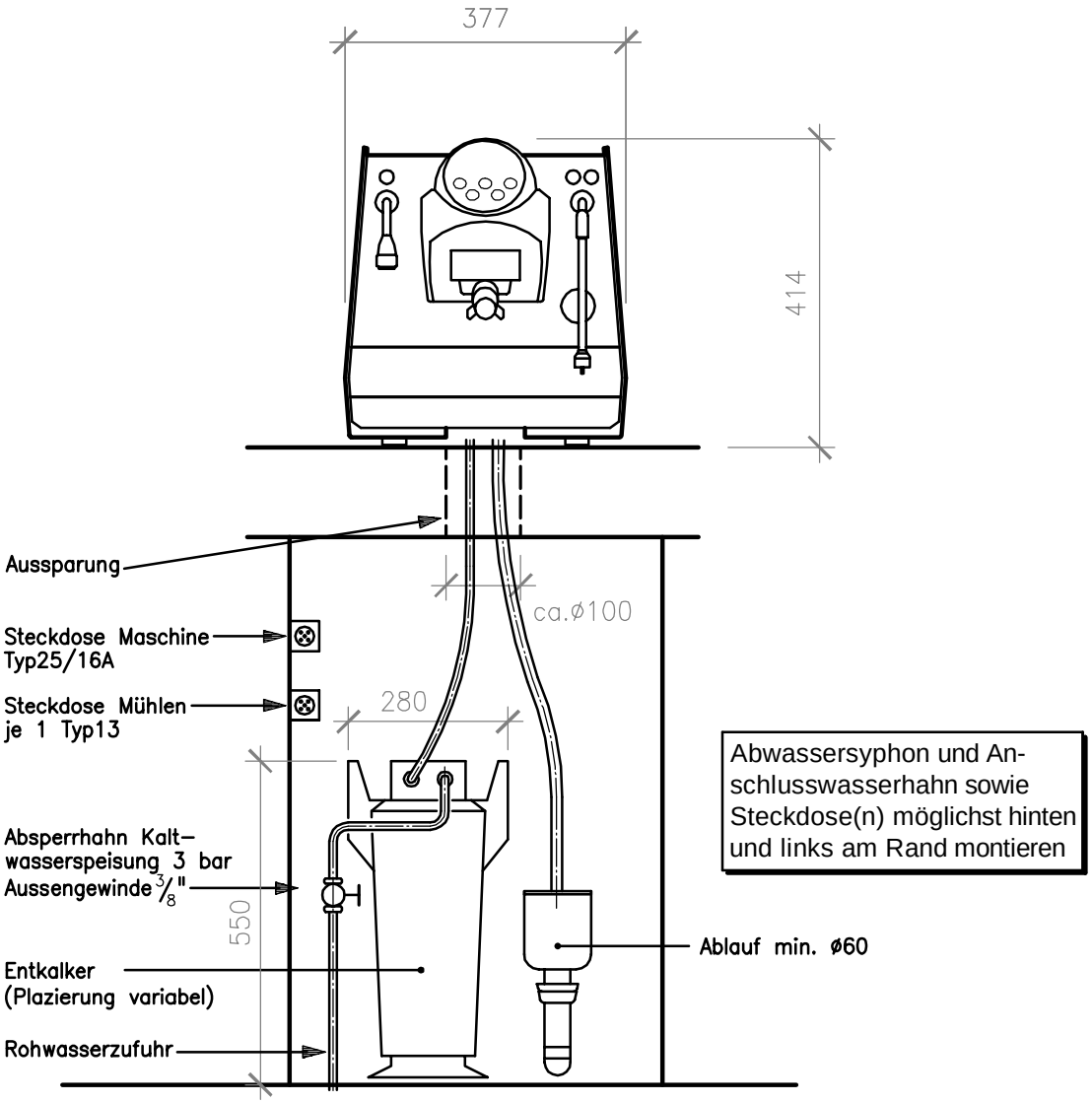

ANSICHT

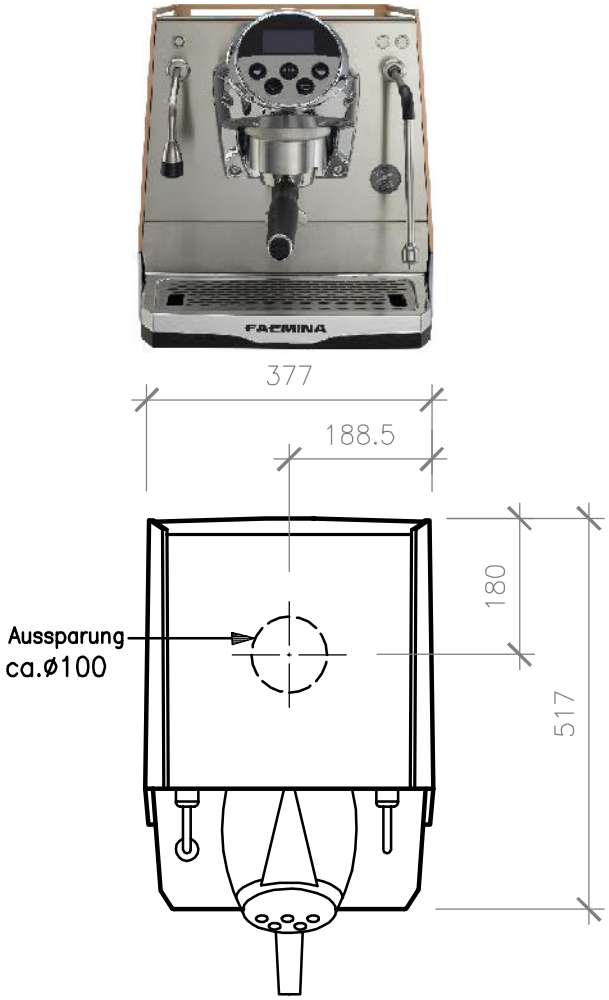

GRUNDRISS

Ri 21.01.22