VASSALLI SERVICE AG ZÜRICH

ANSCHLUSSSCHEMA FÜR KAFFEEMASCHINE MODELL M26 Compact 2-gruppig
LEISTUNG MAX. 2400 WATT / 3x400 VOLT

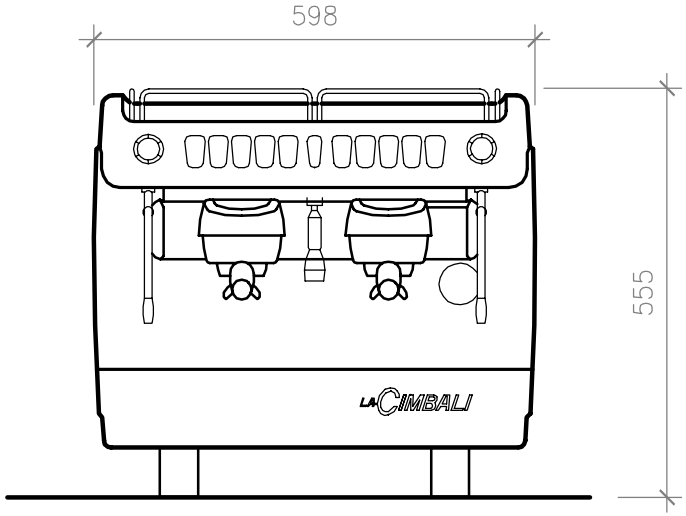

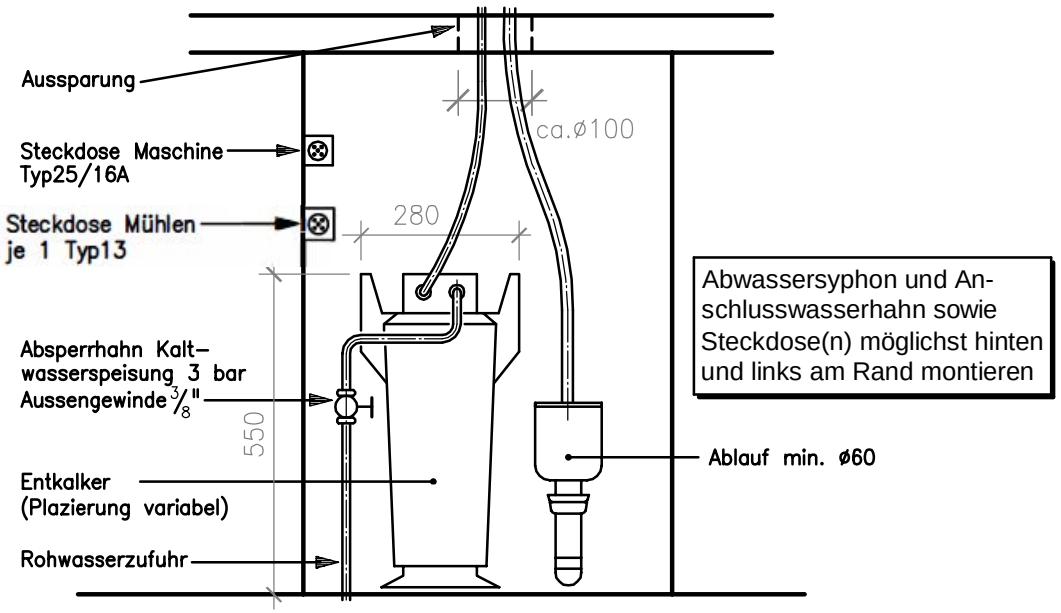

ANSICHT

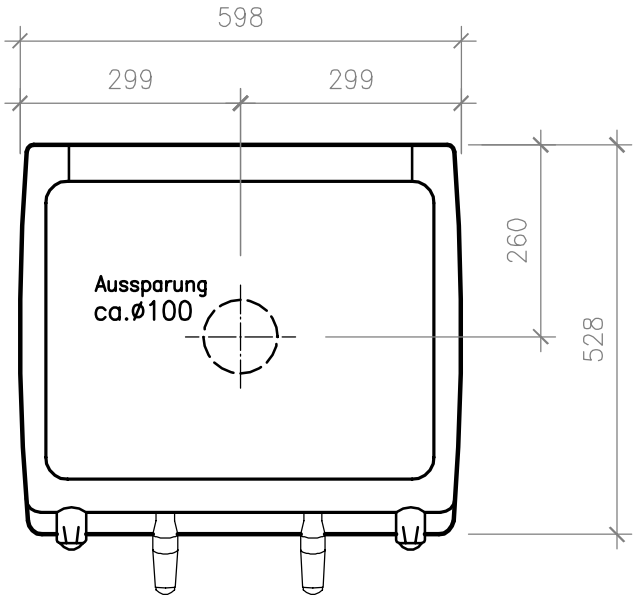

GRUNDRISS

Ri 05.05.21