LA CIMBALI

VASSALLI SERVICE SA

PLAN DE RACCORDEMENT POUR LES MACHINES A CAFE S-30
PUISSANCE 4800-5700 WATT / 3x400 VOLTS

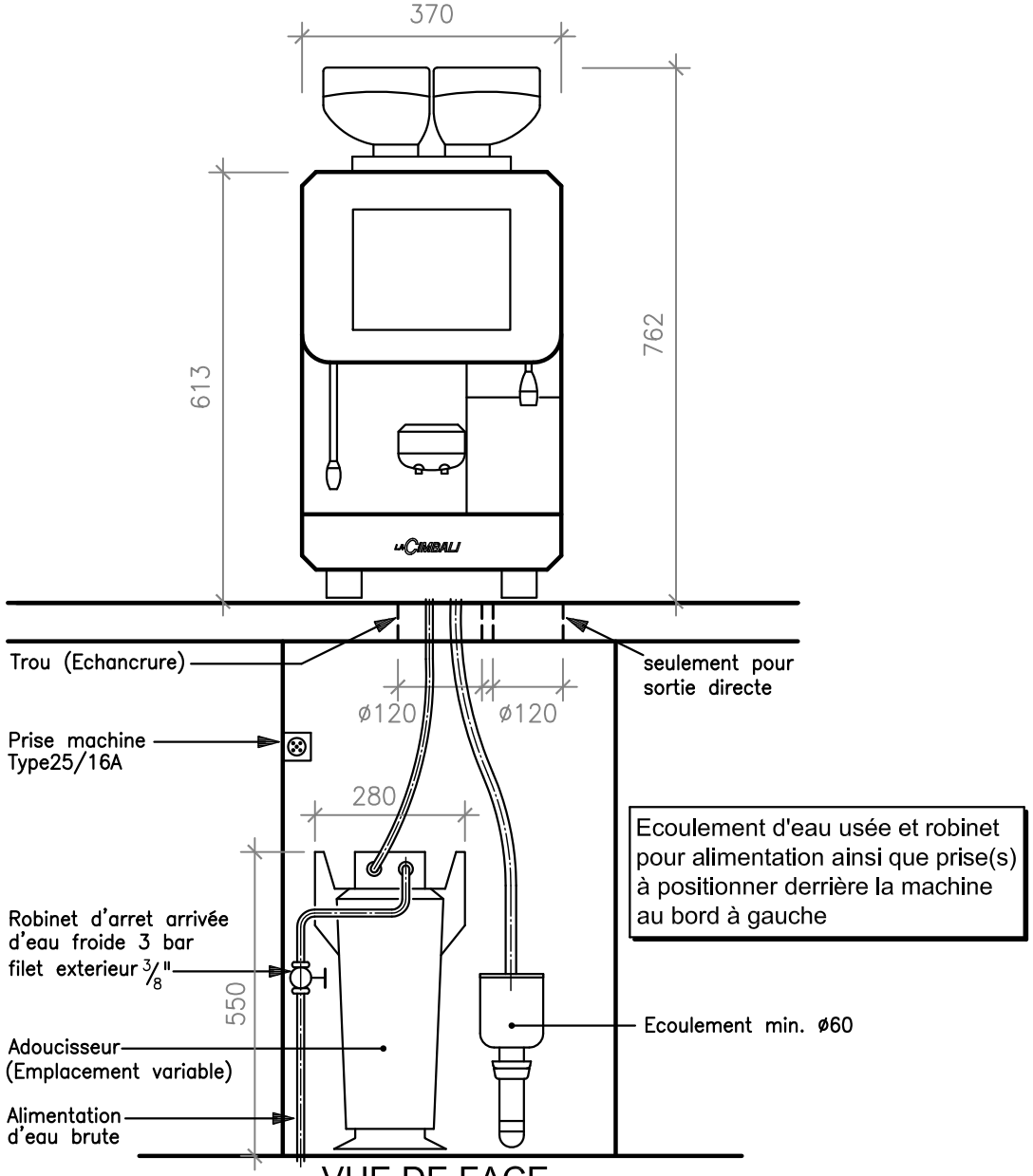

VUE DE FACE

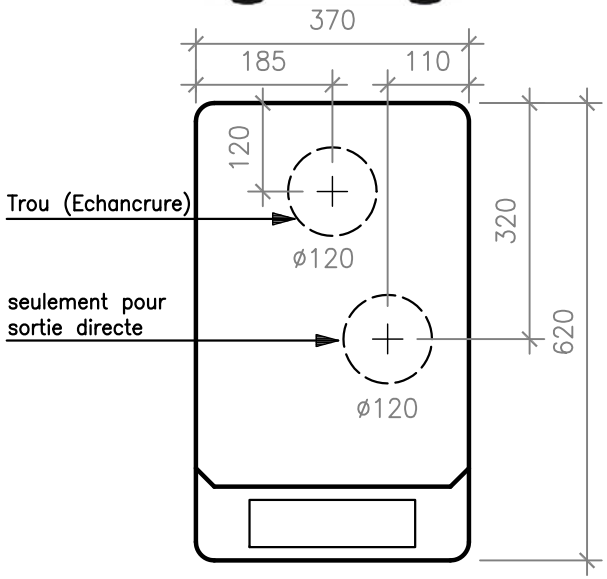

VUE DE DESSUS

EP 05.10.15